LISTINO 2024

La collezione UX/PX

IVA ESCLUSA

Valido a partire dal 1 Ottobre 2023

Presented by

UMBROSA

Beversesteenweg 565 B
8800 Roeselare
Belgio

info@umbrosa.com

www.umbrosa.be

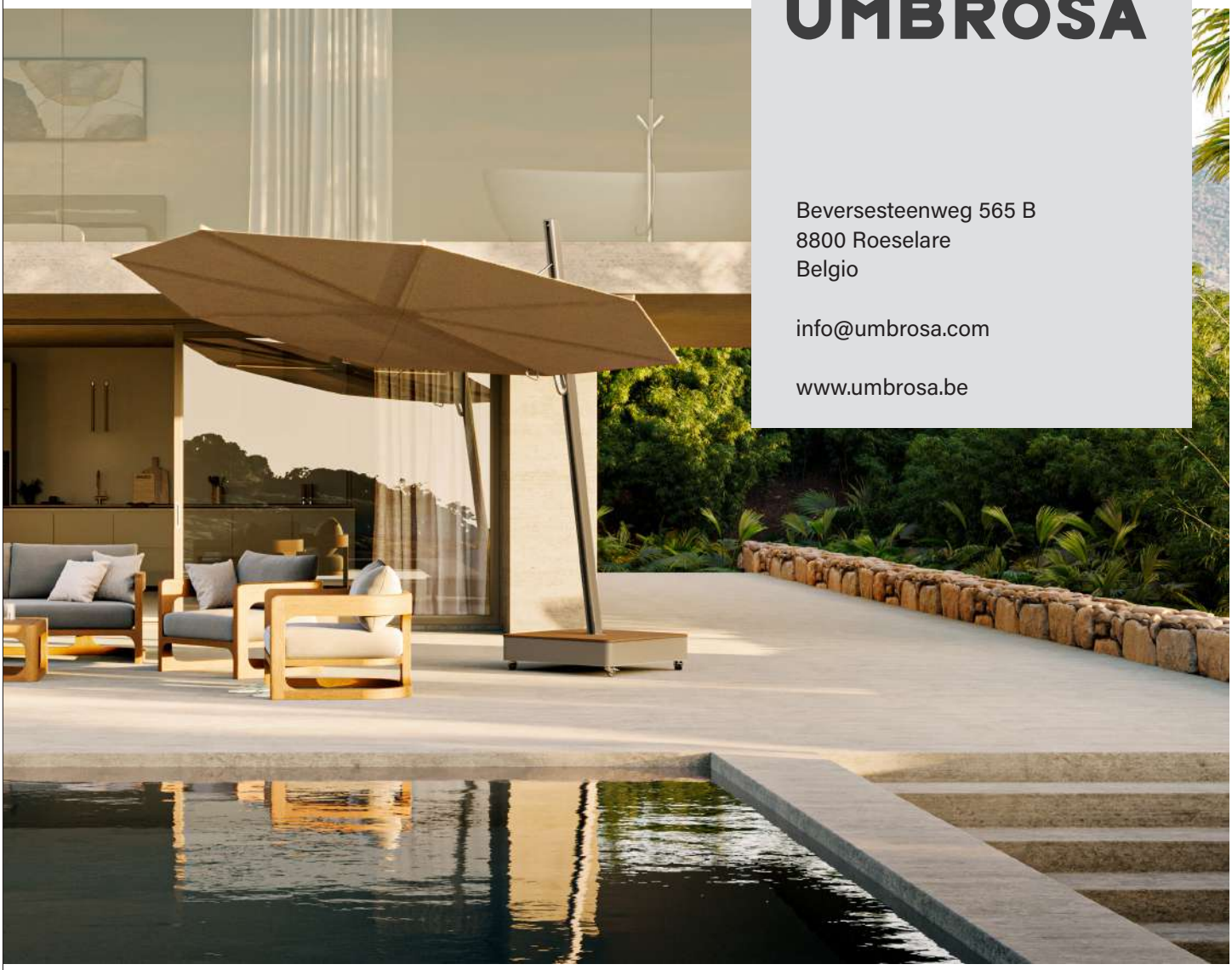

I prezzi indicati sono IVA esclusa. Valido a partire dal 1 Ottobre 2023. I prezzi possono variare senza preavviso.

L'AZIENDA UMBROSA

Umbrosus, a, um (adi.) 1. Ombroso, frondoso, pieno di ombra, ombreggiato - Umbrosa incarna soluzioni innovative per l'ombra con un aspetto giovane e dinamico. Le nostre collezioni di ombrelloni emanano classe, flessibilità e un design accurato. Garantiscono una protezione dal sole in modo semplice ed elegante. Presso Umbrosa facciamo una dichiarazione di eleganza e semplicità. Collaboriamo con rinomati designer internazionali e produciamo con orgoglio con l'etichetta "Made In Belgium". Il nostro team di designer e menti creative presta particolare attenzione al carattere unico e alla creatività audace di ogni progetto.
Qualità e sostenibilità sono al centro del processo produttivo presso Umbrosa, con risultati di ombra duratura anno dopo anno. Le nostre famiglie di ombrelloni sono un volto familiare nelle terrazze più mozzafiato e tra i gruppi alberghieri più prestigiosi in tutto il mondo, in ben 90 paesi. La natura è una fonte di ispirazione infinita che ci stimola costantemente. Proprio come gli alberi e le piante offrono ombra in modo unico, vogliamo offrire soluzioni di ombra altrettanto distintive ai nostri clienti.
Umbrosa si impegna a sviluppare creazioni di ombra versatili e innovative che si discostano dall'ombrello tradizionale. Come marchio di design per ombrelloni unici, sia per applicazioni residenziali che commerciali, Umbrosa offre prezzi accessibili senza compromessi in termini di stile e qualità.

IL TEAM DI UMBROSA

Da Umbrosa, i clienti vivono la combinazione perfetta di flessibilità e servizio personalizzato, tipici di un'organizzazione di piccola scala, godendo al contempo dell'esperienza e della reputazione di un leader mondiale, come dimostrano le nostre numerose referenze internazionali. I nostri clienti dedicati beneficiano dei consigli e dell'assistenza di un referente fisso, pronto ad aiutarli con passione e competenza.
Con il nostro team di 40 persone con sede in Belgio, padroneggiamo l'intero processo produttivo, dallo sviluppo di prodotti innovativi al successo commerciale. Siamo orgogliosi del fatto che tutti i nostri prodotti, da Paraflex e Ingenua a Icarus, Spectra, Infina e la collezione UX, siano realizzati con cura e maestria in Belgio: una garanzia di qualità belga sostenibile!
Aprile 2022 segna una tappa emozionante per Umbrosa! Non solo abbiamo espanso le nostre attività di vendita negli Stati Uniti, ma consegniamo anche direttamente dal nostro nuovissimo magazzino a Baytown, TX. Non vediamo l'ora di conquistare il mercato americano, che è ricco di un potenziale senza precedenti per Umbrosa. Preparati, USA, Umbrosa sta arrivando!

VISIONE E MISSIONE

Visione
Umbrosa vuole fornire a tutte le terrazze e a tutti i giardini nel mondo uniche soluzioni d'ombra.

Missione
Produciamo soluzioni ombreggianti di alta qualità in Belgio; tutti prodotti con un'ottima facilità d'uso, un design unico, innovativo e sostenibile, con un impatto sulla nostra vita all'aria aperta.

Valori
Passione | Parlare in tutta sincerità | Perfezione | Crescita Personale

INDICE DEL CONTENUTO

Presentazione Umbrosa p 2

Modalità pratiche p 5

Versa UX p 7

Versa PX p 11

Nano UX p 15

Paraflex UX p 17

Icarus UX p 20

Eclipsum UX p 23

Infina UX p 25

Garanzia p 29

I DESIGNER DI UMBROSA

Umbrosa si distingue per il suo design audace che è al contempo accessibile e ludico. E per ottenere questi effetti, ci rivolgiamo a rinomati designer - NG Design, Dirk Wynants, Bundl, Fosfor, Pieter Willemyns, Peter Leleu, Alien Schoenaerts e Thore Bleuzé – i quali con la loro visione creativa ed idee innovative danno un'implementazione completamente nuova al concetto «ombrellone».

NG Design, Bundl, Tore Bleuzé, Pieter Willemyns , Peter Leleu, Alien Schoenaers, Dirk Wynants

MADE IN BELGIUM

Il design, lo sviluppo e l'assemblaggio avvengono in Belgio: questo è la migliore garanzia di qualità e flessibilità, non solo per noi ma anche per i ns. clienti !

PEZZI DI RICAMBIO

Per estendere pure a voi la possibilità di poter fruire a vita dei ns. prodotti, anche dopo l'espirazione della garanzia, facciamo affidamento ad un'estesa rete post vendita. Oltre a tele o strutture, è possibile ordinare ogni singolo componente dei ns. ombrelloni. Gli schizzi dettagliati di tutti i prodotti con i relativi componenti agevolano notevolmente la ricerca del pezzo giusto nel caso di necessità.

Umbrosa addebita un costo fisso limitato per picking & packing dei pezzi di ricambio. Troverete i disegni dettagliati sul ns. sito e nei manuali delle ns. collezioni sotto il tab « downloads ».

COLLEZIONE UX

Benvenuti nel mondo senza confini della collezione UX, dove vengono infrante le convenzioni. Ogni ombrellone UX è una fusione unica di colore, forma e materiali, con un'usabilità e un'ergonomia ineguagliabili. Questi ombrelloni elevano ogni ambiente esterno a un livello superiore, con un lusso sottile per coloro che cercano quel tocco di raffinatezza in più. I concetti UX sono rifiniti nei minimi dettagli e presentati come tali. Il telo, la struttura e la base dell'ombrellone si fondono insieme come un'entità armoniosa, creando un concetto unico. Umbrosa offre sei incantevoli collezioni UX: Versa UX, Paraflex UX, Nano UX, Icarus UX, Infina UX ed Eclipsum UX.

		Prezzo a partire da	
Paraflex UX WALL	Ombrellone a muro	€	1.373
Paraflex UX MONO	Ombrellone a palo laterale	€	1.868
Nano UX	Ombrellone a palo laterale	€	1.651
Infina UX	Ombrellone a palo centrale	€	2.103
Versa UX	Ombrellone a palo laterale	€	3.766
Icarus UX	Ombrellone a palo laterale	€	4.092
Eclipsum UX	Ombrellone a palo laterale	€	4.545

COLLEZIONE PX

PX significa "Personal Experience" e ti permette di creare i tuoi ombrelloni personalizzati secondo i tuoi gusti personali, con una finitura di altissimo livello e le caratteristiche uniche della collezione Versa. La collezione Versa PX ti consente di combinare liberamente la forma della copertura (quadrata o rotonda), il colore della struttura, del telo e della base dell'ombrellone.

		Prezzo a partire da	
Versa PX	Ombrellone a palo laterale	€	5.212

TERMINE DI PRODUZIONE

QUICK SHIP = 3 GIORNI **NON QUICK SHIP = 3 SETTIMANE DI PRODUZIONE**

Al fine di poter garantire un termine di consegna all'insegna della chiarezza e trasparenza, Umbrosa si avvale di una semplice indicazione del termine di partenza del prodotto e/o modello. Ogni collezione viene abbinata ad una tavola riepilogativa. In tal modo è facile per ogni utente avere un preciso orientamento !

- I modelli popolari sono disponibili con la formula «QS» oppure «Quick Ship», il che vuol dire che entro un termine di non più di 3 giorni lavorativi lasceranno i magazzini Umbrosa. Da quest'anno i tempi di consegna sono determinati dal colore del tessuto e non dal colore della struttura. Nella gamma standard, Umbrosa offre la struttura in alluminio (alluminio anodizzato oppure alluminio laccato colore alluminio) e/o laccato nero (RAL 9005), a seconda della collezione.
- Tutte le collezioni UX/PX hanno un termine di produzione di 3 settimane.
- Gli altri modelli hanno un termine di produzione massimo di «3» settimane, il che vuol dire che lasceranno i magazzini di Umbrosa entro un periodo di non più di 3 settimane dalla data dell'ordine / pagamento.
- I colori Quick Ship sono disponibili in quantità usuali. Si prega di contattare Umbrosa per più informazioni.

TERMINE DI PRODUZIONE, COLORI & MODELLI													
SPECTRA	SOLIDUM				COLORUM								
	Natural	Canvas	Grey	Taupe	Marble	Curacao	Mint	Blush	Pepper	Almond	Sand	Flanelle	Black
	QS	3	3	3	3	3	3	3	3	3	3	3	3

USO CODICI

Utilizzate i ns. codici per ordinare! Si prega di usare i codici corretti per ogni ordine; questo per risparmiare tempo sia per noi che per Voi, e per limitare la possibilità di errori. È necessario trasmettere anche il codice del fissaggio o della base dell'ombrellone.

Costruzione dei codici:

- Nome della collezione - nome completo o abbreviato
- Il tipo del prodotto o la forma: arm, pole, cover, round, square, ...
- La dimensione dell'ombrellone
- Il codice va complettato col colore
  (i nomi dei colori sono indicati sopra i codici nella tabella Quick Ship)

Modello: Rotondo
Materiale: Alu
Colore: da completare, p. es. Natural

INFRO300ALU-COLOUR

Collezione: Infina
Dimensione: 300 cm

CODICI QR

In ogni pagina della collezione troverete un codice QR con un link diretto alla scheda tecnica del prodotto. In questo modo, potrete facilmente cercare qualcosa di extra durante la Vs. presentazione di vendita.

RECLAMI E SERVIZIO POST VENDITA

Qualsiasi reclamo o richiesta di servizio post-vendita sarà gestito una volta ricevute le informazioni necessarie da parte Vostra:

- Fattura d'acquisto
- Foto o video del problema (se necessario con righello)
- Descrizone del reclamo

TESSUTI

Umbrosa ha 2 collezioni di tessuti. I colori Solidum sono i colori standard. Per ogni collezione, uno o più tessuti Solidum sono offerti in Quick Ship. Il tessuto è 100% acrilico ed è prodotto da Dickson.
La collezione Colorum contiene i colori più esclusivi e ha un tempo di produzione di 3 settimane. Questi tessuti, anch'essi 100% acrilici, sono prodotti da Dickson (Sunbrella) o Tuvatextil (Agora).

SOLIDUM: Acryl 250 gr/m2 / Color Rating 7/8 (max = 8) / Water repellent

COLORUM: Acryl 260 gr/m2 / Color Rating 7/8 (max = 8) / Water repellent

sunbrella (agora)

UMB-4710-220823

UX/PX COLLECTION

UX

Benvenuti nel mondo senza confini della collezione UX, dove vengono infrante le convenzioni. Ogni ombrellone UX è una fusione unica di colore, forma e materiali, con un'usabilità e un'ergonomia ineguagliabili. Questi ombrelloni elevano ogni ambiente esterno a un livello superiore, con un lusso sottile per coloro che cercano quel tocco di raffinatezza in più. I concetti UX sono rifiniti nei minimi dettagli e presentati come tali. Il telo, la struttura e la base dell'ombrellone si fondono insieme come un'entità armoniosa, creando un concetto unico. Umbrosa offre sei incantevoli collezioni UX: Versa UX, Paraflex UX, Nano UX, Icarus UX, Infina UX ed Eclipsum UX.

PX

PX significa "Personal Experience" e ti permette di creare i tuoi ombrelloni personalizzati secondo i tuoi gusti personali, con una finitura di altissimo livello e le caratteristiche uniche della collezione Versa. La collezione Versa PX ti consente di combinare liberamente la forma della copertura (quadrata o rotonda), il colore della struttura, del telo e della base dell'ombrellone.

VERSA UX/PX

Nell'ambito della gamma Versa UX, abbiamo cinque modelli. I modelli quadrati Versa UX sono: Architecture, Full Black e Sand; e i modelli rotondi Versa UX sono: Latte e Safari. Ogni ombrellone ha la sua identità e composizione unica. Le combinazioni tra i modelli sono possibili all'interno della collezione PX.

NANO UX

L'ombrellone Nano UX è l'ombrellone a ventaglio più compatto, con un design elegante, ideale per le terrazze più piccole. La caratteristica più unica di questo ombrellone è la sua capacità di inclinarsi orizzontalmente. È disponibile in due versioni: Full Black e Architecture.

PARAFLEX UX

Un ombrellone da parete completamente nero composto da un braccio Neo laccato nero e un tessuto nero. Il Paraflex UX è disponibile in due versioni: 1,9m e 2,3m; e da ora anche nella versione Mono!

ICARUS UX

L'Icarus a forma di foglia ha ricevuto un restyling completo ed è ora disponibile anche in 2 versioni laccate: Full Black e Sand.
Il team di progettazione ha posto particolare attenzione alla facilità d'uso e alla sostenibilità: tutti i componenti sono di provenienza locale.

ECLIPSUM UX

Anche l'Eclipsum rotondo è stato completamente ridisegnato. L'ombrellone è stato rinforzato a più livelli: le stecche di fibra di vetro più resistenti nel telo e l'asse di rotazione ancora più potente fanno sì che l'Eclipsum sia ora ancora più resistente al vento. Il design più pulito - meno bulloni visibili, un telo rotondo bello teso - si traduce in un ombrellone iconico che non Vi lascerà indifferenti. Le versioni UX in Full Black e Architecture rafforzano il look estremamente unico di questo ombrellone unico nel suo genere.

INFINA UX

L'Infina UX Latte è un ombrellone rotondo a palo centrale con un diametro di 3,5 m. La combinazione della struttura grigio-beige con il telo Canvas beige chiaro, e la base dell'ombrellone con un coperchio in legno si adatta perfettamente sia alle abitazioni classiche che moderne. L'ombrellone può essere facilmente spostato in base al sole.

USP

L'impressionante combinazione di lusso e raffinatezza in un ombrellone robusto ed estremamente facile da usare.

CONSIGLI PER LA VENDITA

Codice QR alla scheda tecnica

- nuovo concetto di chiusura del telo a 360°, facilissimo da aprire e chiudere
- altezza regolabile con una sola mano
- il sistema di rotazione (360°) è ben integrato nell'elegante base dell'ombrellone
- robusto ed estremamente resistente al vento (stecche in fibra di vetro)
- l'ombrellone si piega leggermente in avanti (80°) creando spazio tra il tavolo e la base

Tempi di produzione: 3 settimane

VERSA UX ARCHITECTURE | 3 X 3 M |80°

PREZZO struttura + supporto + telo + custodia			
	(1)	Ancoraggio in cemento incl. (2) **INGROUNDANCHORTYPE1**	Base a crocera UX incl. (3) **TILEBASEUX-L-ARCHI**
VEARCHITECTURE_UX	€ 3.766	€ 3.928	€ 4.965

Materiale	
Telo	Struttura + base
Marble	RAL 9018 Papyrus white

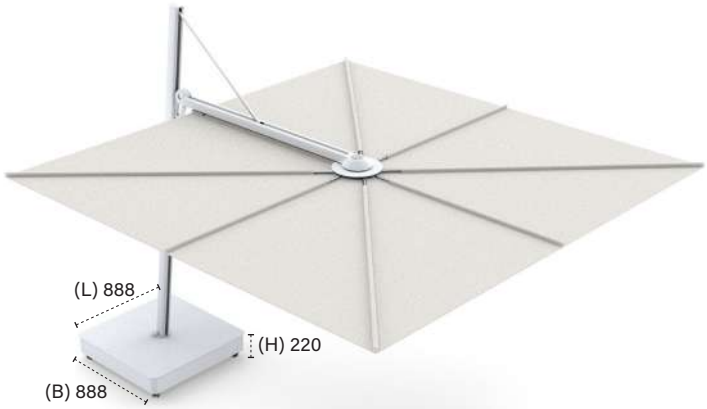

VERSA UX FULL BLACK | 3 X 3 M |80°

PREZZO struttura + supporto + telo + custodia			
	(1)	Ancoraggio in cemento incl. (2) **INGROUNDANCHORTYPE1**	Base a crocera UX incl. (3) **TILEBASEUX-L- BLACK**
VEFULLBLACK_UX	€ 3.766	€ 3.928	€ 4.965

Materiale	
Telo	Struttura + base
Black	RAL9005 Black

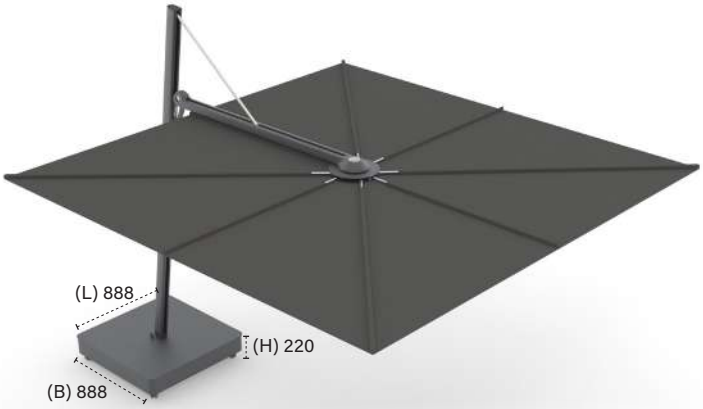

(1) Fissaggio su superficie solida
(2) Ancoraggio in terreno morbido
(3) Fissaggio su base mobile
Per facilitare il montaggio, ordinare lo spacer in aggiunta!

VERSA UX SAND | 3 X 3 M |80°

PREZZO struttura + supporto + telo + custodia			
	[1]	Ancoraggio in cemento incl. [2] **INGROUNDANCHORTYPE1**	Base a crocera UX incl. [3] **TILEBASEUX-L-SAND**
VESAND_UX	€ 3.766	€ 3.928	€ 4.965

Materiale		
Telo	Struttura + base	Basecover
Sand	RAL 1013 Beige Limestone	Thermo Poplar

VERSA UX LATTE | Ø 3.5 M | 80°

PREZZO struttura + supporto + telo + custodia			
	[1]	Ancoraggio in cemento incl. [2] **INGROUNDANCHORTYPE1**	Base a crocera UX incl. [3] **TILEBASEUX-L-LATTE**
VELAT350RO_UX	€ 3.766	€ 3.928	€ 4.965

Materiale		
Telo	Struttura + base	Basecover
Canvas	Grey Beige	Thermo Poplar

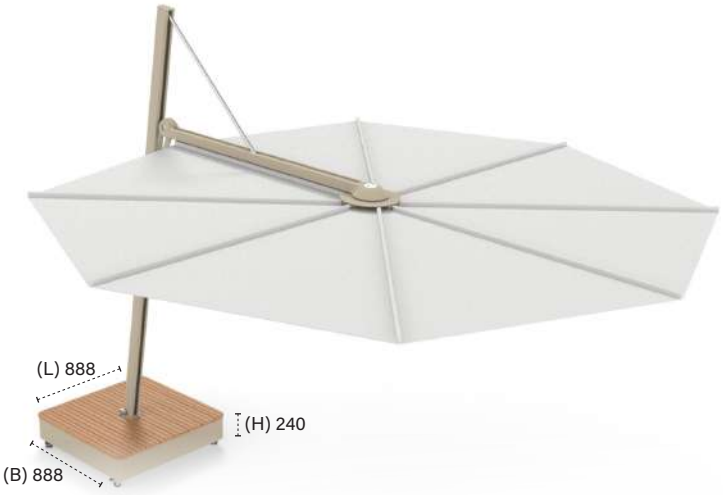

[1] Fissaggio su superficie solida
[2] Ancoraggio in terreno morbido
[3] Fissaggio su base mobile
Per facilitare il montaggio, ordinare lo spacer in aggiunta!

VERSA UX SAFARI | Ø 3.5 M |80°

PREZZO struttura + supporto + telo + custodia			
	(1)	Ancoraggio in cemento incl. (2) **INGROUNDANCHORTYPE1**	Base a crocera UX incl. (3) **TILEBASEUX-L-SAFARI**
VESAF350RO_UX	€ 3.766	€ 3.928	€ 4.965

Materiale		
Telo	Struttura + base	Basecover
Sand	Earth Clay	Thermo Poplar

FISSAGGI E BASI

		Descrizione	Finitura	Prezzo IVA escl.
Su superficie solida **SPACER1**	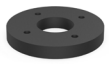	Quando si desidera installare l'ombrellone su una superficie fissa, si consiglia di ordinare un distanziatore (spacer) in modo da non dover fare un'apertura nella superficie.	HDPE	€ 62
In terreno morbido **INGROUNDANCHORTYPE1**	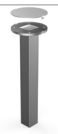	Ancoraggio in cemento per ancorare il palo al terreno con un plinto - da usare con il supporto dell'ombrellone.		€ 162
Bases a crocera **TILEBASEUX-L-ARCHI**		Base a crocera grande UX - SET : base-cover-ruote - 32 kg – 88,8 x 88,8 x 22 cm (Sand, Latte, Safari: 88,8 x 88,8 x 24 cm). Senza mattonelle.	Papyrus White - RAL 9018	€ 1.199
TILEBASEUX-L-BLACK			Black - RAL 9005	€ 1.199
TILEBASEUX-L-SAND			Sand - RAL 1013 Beige Limestone. Basecover Thermo Poplar.	€ 1.199
TILEBASEUX-L-LATTE			Latte - Grey Beige. Basecover Thermo Poplar.	€ 1.199
TILEBASEUX-L-SAFARI			Safari - Earth Clay. Basecover Thermo Poplar.	€ 1.199
TILESET2N		Set di 12 piastrelle in cemento, necessarie per la grande base a crocera UX. Per 4 piastrelle è necessario ritagliare un angolo (vedere il manuale di installazione).		€ 233

(1) Fissaggio su superficie solida *(2) Ancoraggio in terreno morbido* *(3) Fissaggio su base mobile*

Per facilitare il montaggio, ordinare lo spacer in aggiunta!

KIT DI PROLUNGA (EXTENSIONKIT)

		Descrizione	Versione UX	Prezzo IVA escl.
VEEXTKIT-PAPY		Versa UX kit di prolunga da 15 cm - rafforzamento incluso. Il kit di prolunga è racomandato quando l'ombrellone va installato direttamente su una terrazza o con un ancoraggio in cemento (Max. 2 pezzi per ombrellone)	ARCHI	€ 190
VEEXTKIT-BLACK			FULL BLACK	
VEEXTKIT-LIME			SAND	
VEEXTKIT-GREYB			LATTE	
VEEXTKIT-EARTH			SAFARI	

TELI DI RICAMBIO

	Descrizione	Prezzo IVA escl.
VE300COVERMARB_UX	3 x 3 m Marble	€ 1.131
VE300COVERBLACK_UX	3 x 3 m Black	
VE300COVERSAND_UX_R	3 x 3 m Sand	
VE350ROCOVERCANV_UX	Ø 3,5 m Canvas	
VE350ROCOVERSAND_UX	Ø 3,5 m Sand	

CUSTODIA

	Descrizione	Prezzo IVA escl.
VEPROTECTION_UX	Custodia Flanelle con stecca in fibra di vetro.	€ 238

VERSA UX/PX

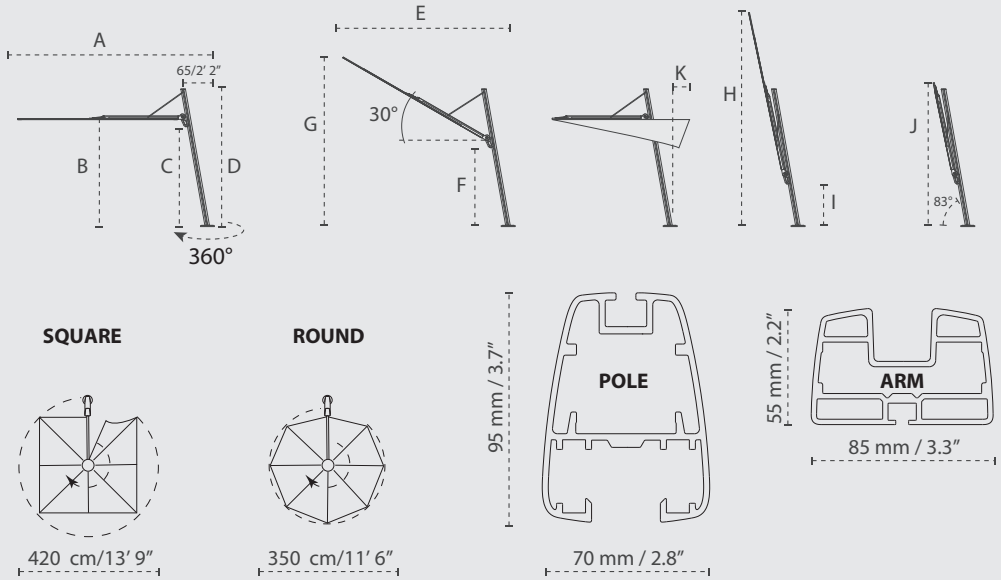

+/- 2%	A cm/ft	B cm/ft	C cm/ft	D cm/ft	E cm/ft	F cm/ft	G cm/ft	H cm/ft	I cm/ft	J cm/ft	K cm/ft
3 x 3 m / 9' 10" x 9' 10"	365/11' 12"	195/6' 5"	185/6' 1"	260/8' 6"	280/9' 2"	128/4' 2"	325/10' 8"	410/13' 5"	77/2' 6"	265/8' 8"	0/ 0"
3,5 m / 11' 6"	380/12' 6"	195/6' 5"	185/6' 1"	260/8' 6"	295/9' 8"	128/4' 2"	340/11' 2"	425/13' 11"	77/2' 6"	280/9' 2"	0/ 0"

VERSA PX | 3 X 3 M | Ø 3,5 M | 80°

Scegliere la Sua composizione

1. FORMA

QUADRATA

ROTONDA

2. COLORE DELLA STRUTTURA

RAL 9018 Papyrus white	RAL9005 Black	RAL 1013 Beige Limestone	Grey Beige	Earth Clay
VEFRAMEPAPY_UX	VEFRAMEBLACK_UX	VEFRAMELIME_UX	VEFRAMEGREYB_UX	VEFRAMEEARTH_UX
VEFRAME350ROPAPY_UX	VEFRAME350ROBLACK_UX	VEFRAME350ROLIME_UX	VEFRAME350ROGREYB_UX	VEFRAME350ROEARTH_UX

3. COLORE DEL TELO

Natural	Canvas	Grey	Taupe
VE300COVERNAT_UX	VE300COVERCANV_UX_R	VE300COVERGREY_UX	VE300COVERTAUPE_UX
VE350ROCOVERNAT_UX	VE350ROCOVERCANV_UX	VE350ROCOVERGREY_UX	VE350ROCOVERTAUPE_UX

Marble	Sand	Flanelle	Black
VE300COVERMARB_UX	VE300COVERSAND_UX_R	VE300COVERFLAN_UX	VE300COVERBLACK_UX
VE350ROCOVERMARB_UX	VE350ROCOVERSAND_UX	VE350ROCOVERFLAN_UX	VE350ROCOVERBLACK_UX

4. BASE DELL'OMBRELLONE

A. Piastra superiore

RAL9018
Papyrus white
PAPYBASETOPPLATEUX

RAL9005
Black
BLACBASETOPPLATEUX

RAL1013
Beige Limestone
LIMEBASETOPPLATEUX

Thermo
Poplar
WOODBASETOPPLATEUX

Grey Beige
GREYBBASETOPPLATEUX

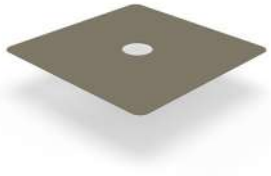

Earth Clay
EARTHBASETOPPLATEUX

B. Struttura della base

RAL 9018
Papyrus white
PAPYBASEFRAMEUX

RAL9005
Black
BLACBASEFRAMEUX

RAL1013
Beige Limestone
LIMEBASEFRAMEUX

Grey Beige
GREYBBASEFRAMEUX

Earth Clay
EARTHBASEFRAMEUX

Prezzo struttura + base circolare + telo + custodia + base mobile		
	COMBINAZIONE BASE UX Architecture / Full black Sand / Latte / Safari	**COMBINAZIONE BASE PX** Tutte le possibili combinazioni diverse da quelle UX.
Combinazione struttura e telo UX Architecture / Full Black / Sand / Latte / Safari	€ 4.965	€ 5.212
Combinazione struttura e telo PX Tutte le possibili combinazioni diverse da quelle UX.	€ 5.212	€ 5.459

Per ogni combinazione struttura e telo PX e/o base PX è previsto un sovrapprezzo. In questo modo è possibile, ad esempio, acquistare un Versa UX con una base personalizzata PX.

COME ORDINARE ?

Scegliete la forma, il colore della struttura, il colore del telo e le due parti della base dell'ombrellone.

Esempio:

VEFRAMEBLACK_UX
+ VE300COVERSAND_UX_R
+ WOODBASETOPPLATEUX
+ BLACBASEFRAMEUX

= COMBINAZIONE STRUTTURA E TELO PX & COMBINAZIONE BASE PX

= € 5.459

FISSAGGI E BASI

		Descrizione	Finitura	Prezzo IVA escl.
Superficie solida **SPACER1**	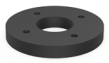	Quando si desidera installare l'ombrellone su una superficie fissa, si consiglia di ordinare un distanziatore (spacer) in modo da non dover fare un'apertura nella superficie.	HDPE	€ 62
Terreno morbido **INGROUNDANCHORTYPE1**	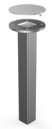	Ancoraggio in cemento per ancorare il palo al terreno con un plinto - da usare con il supporto dell'ombrellone.	Acciaio galvanizzato	€ 162

KIT DI PROLUNGA (EXTENSIONKIT)

		Descrizione	Versione UX	Prezzo IVA escl.
VEEXTKIT-PAPY		Versa UX kit di prolunga da 15 cm - rafforzamento incluso. Il kit di prolunga è racommandato quando l'ombrellone va installato direttamente su una terrazza o con un ancoraggio in cemento (Max. 2 pezzi per ombrellone)	ARCHI	€ 190
VEEXTKIT-BLACK			FULL BLACK	
VEEXTKIT-LIME			SAND	
VEEXTKIT-GREYB			LATTE	
VEEXTKIT-EARTH			SAFARI	

CUSTODIA

	Descrizione	Prezzo IVA escl.
VEPROTECTION_UX	Custodia Flanelle con stecca in fibra di vetro.	€ 238

Nota bene: Per ridurre l'impronta ecologica, Umbrosa non invia più come standard le piastrelle con le sue basi. Consigliamo ai nostri clienti di acquistarle da un fornitore locale.
TILEBASE = copertura + struttura + ruote – Senza mattonelle

USP

L'ombrellone più compatto e sofisticato per i giardini di città o le terrazze più piccole.

CONSIGLI PER LA VENDITA

- facile da spedire
- l'ombrellone si inclina orizzontalmente per un raggio d'ombra più ampio
- base leggera ed elegante
- rapporto qualità/prezzo favorevole

Tempi di produzione: 3 settimane

Codice QR alla scheda tecnica

NANO UX ARCHITECTURE | 2,5 X 2,5 M

PREZZO struttura + supporto + telo + custodia			
	(1)	Ancoraggio in cemento incl. (2) **INGROUNDANCHORTYPE1**	Base a crocera UX incl. (3) **TILEBASE-M-ARCHI**
NANOARCHI_UX	€ 1.651	€ 1.813	€ 2.385

Materiale	
Telo	Struttura + base
Marble	RAL 9018 Papyrus white

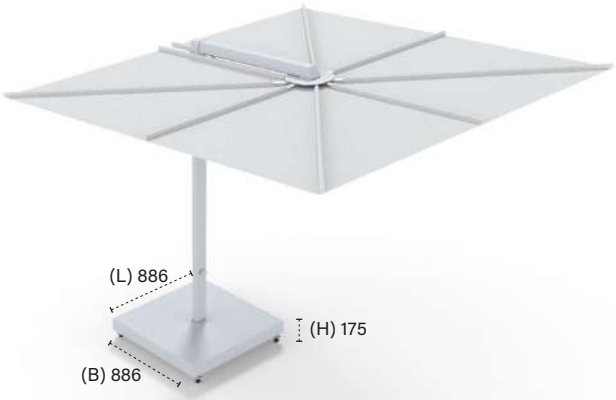

NANO UX FULL BLACK | 2,5 X 2,5 M

PREZZO struttura + supporto + telo + custodia			
	(1)	Ancoraggio in cemento incl. (2) **INGROUNDANCHORTYPE1**	Base a crocera UX incl. (3) **TILEBASE-M-BLACK**
NANOBLACK_UX	€ 1.651	€ 1.813	€ 2.385

Materiale	
Telo	Struttura + base
Black	RAL9005 Black

(1) Fissaggio su superficie solida *(2) Ancoraggio in terreno morbido* *(3) Fissaggio su base mobile*

FISSAGGI E BASI

		Descrizione	Materiale	Prezzo IVA escl.
In terreno morbido				
INGROUNDANCHORTYPE1		Ancoraggio in cemento per ancorare il palo al terreno con un plinto - da usare con il supporto dell'ombrellone.	Acciaio galvanizzato	€ 162
Base a crocera				
TILEBASE-M-ARCHI		Base a crocera medio UX - SET : base-cover-ruote - 17 kg – 88,6 x 88,6 x 17,5 cm. Senza mattonelle.	Architecture - RAL 9018 Papyrus White.	€ 734
TILEBASE-M-BLACK			Black - RAL 9005	
TILESET1N		Set di 8 mattonelle: 40 x 40 x 3,8 cm per base a crocera medio.		€ 200

TELI DI RICAMBIO

	Descrizione	Prezzo IVA escl.
NANO250COVERMARB_UX	2,5 x 2,5 m Marble	€ 826
NANO250COVERBLACK_UX	2,5 x 2,5 m Black	

CUSTODIA

	Descrizione	Prezzo IVA escl.
NANOPROTECTION_UX	Custodia Flanelle con stecca in fibra di vetro.	€ 188

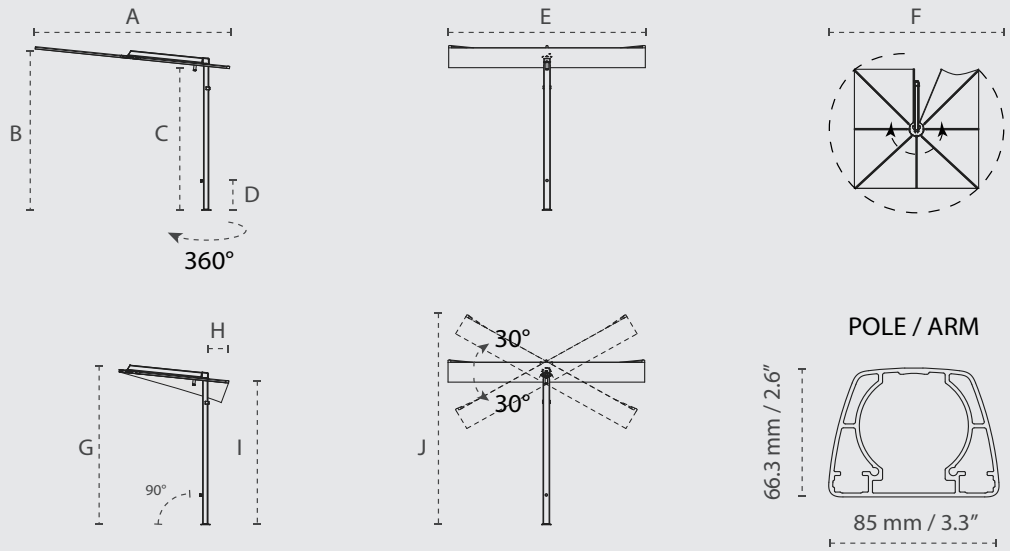

+/- 2%	A cm/ft	B cm/ft	C cm/ft	D cm/ft	E cm/ft	F cm/ft	G cm/ft	H cm/inch	I cm/ft	J cm/ft
2.5m/8' 2"	250/8' 2"	210/7' 2.6"	190/6' 2.8"	39/1' 15.4"	250/8' 2.4"	355/11' 7.8"	210/6' 10.7"	30/ 11.8"	190/6' 2.8"	265/8' 8.3"

PARAFLEX UX

USP

L'ombrellone più salvaspazio del mondo.

CONSIGLI PER LA VENDITA

- ideale per le terrazze senza spazio per una base o un palo
- braccio flessibile per creare l'ombra dove serve
- facile da montare
- molto funzionale e facile da ricoverare

Tempi di produzione: 3 settimane

Codice QR alla scheda tecnica

PARAFLEX UX WALL FULL BLACK | 1,9 X 1,9 M

PREZZO struttura **BLACK** (RAL 9005) + braccio NEO + telo + custodia	
	Prezzo IVA escl.
PFWALL190NEOBLACK_UX	€ 1.373

Materiale	
Telo	Braccio + struttura
Black	RAL9005 Black

PARAFLEX UX WALL FULL BLACK | 2,3 X 2,3 M

PREZZO struttura **BLACK** (RAL 9005) + braccio NEO + telo + custodia	
	Prezzo IVA escl.
PFWALL230NEOBLACK_UX	€ 1.647

Materiale	
Telo	Braccio + struttura
Black	RAL9005 Black

PARAFLEX UX MONO FULL BLACK | 1,9 X 1,9 M

PREZZIO struttura + telo + braccio Neo + palo singolo & supporto + custodia			
	Supporto rotondo incl. [1] **ROUNDSUPPORTTYPE1**	Ancoraggio in cemento incl. [2] **INGROUNDANCHORTYPE1**	Base a crocera incl. [3] **TILEBASE-M-ALU**
PFMONO190NEOBLACK_UX	€ 1.868	€ 2.030	€ 2.602

Materiale	
Telo	Braccio + struttura + palo
Black	RAL9005 Black

PARAFLEX UX MONO FULL BLACK | 2,3 X 2,3 M

PREZZIO struttura + telo + braccio Neo + palo singolo & supporto + custodia			
	Supporto rotondo incl. [1] **ROUNDSUPPORTTYPE1**	Ancoraggio in cemento incl. [2] **INGROUNDANCHORTYPE1**	Base a crocera incl. [3] **TILEBASE-M-ALU**
PFMONO230NEOBLACK_UX	€ 2.142	€ 2.304	€ 2.876

Materiale	
Telo	Braccio + struttura + palo
Black	RAL9005 Black

FISSAGGI E BASI

		Descrizione	Materiale	Prezzo IVA escl.
In terreno morbido **INGROUNDANCHORTYPE1**		Ancoraggio in cemento per ancorare il palo al terreno con un plinto - da usare con il supporto dell'ombrellone.	Acciaio galvanizzato	€ 162
Base a crocera **TILEBASE-M-BLACK**		Base a crocera medio UX - SET : base-cover-ruote - 17 kg – 88,6 x 88,6 x 17,5 cm. Senza mattonelle.	Black - RAL 9005	€ 734
TILESET1N		Set di 8 mattonelle: 40 x 40 x 3,8 cm per base a crocera medio.		€ 200

[1] Fissaggio su superficie solida *[2] Ancoraggio in terreno morbido* *[3] Fissaggio su base mobile*

TELI DI RICAMBIO

	Descrizione	Prezzo IVA escl.
PF190COVERBLACK_UX	1,9 x 1,9 m Black	€ 364
PF230COVERBLACK_UX	2,3 x 2,3 m Black	€ 584

CUSTODIA

	Descrizione	Prezzo IVA escl.
PFPROTECTION_UX	Custodia Flanelle con stecca in fibra di vetro.	€ 188

PARAFLEX UX

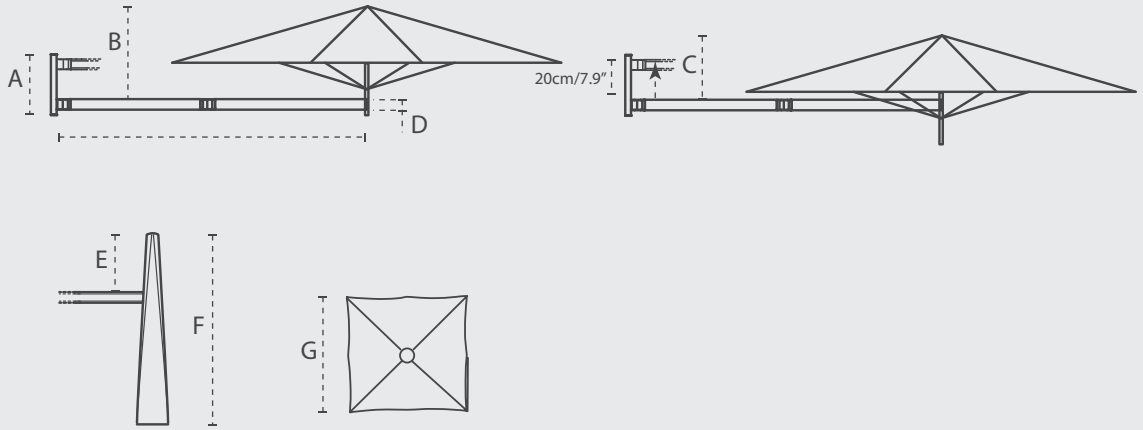

	+/- 2%	A cm/inch	B cm/ft	C cm/ft	D cm/inch	E cm/ft	F cm/ft	G cm/ft
	1,9m/6' 3"	34/13.4"	70/27.6"	45/17.7"	6/2.4"	45/17.7"	135/4' 5"	190/6' 3"
⊠	2,3m/7' 6.6"	34/13.4"	70/2' 3.5"	45/17.7"	6/2.4"	45/17.7"	163/5' 4"	230/7' 7"

Nota bene: Per ridurre l'impronta ecologica, Umbrosa non invia più come standard le piastrelle con le sue basi. Consigliamo ai nostri clienti di acquistarle da un fornitore locale.
TILEBASE = copertura + struttura + ruote – Senza mattonelle

ICARUS UX

Prezzo IVA escl.

USP

L'unico ombrellone che funziona anche da frangivento e che, con la sua forma unica e naturale, crea un vero e proprio bozzolo.

Codice QR alla scheda tecnica

CONSIGLI PER LA VENDITA

- ombrellone estremamente resistente al vento
- ampia zona d'ombra grazie alla rotazione a 360° e alla regolazione in altezza dell'ombrellone
- bozzolo accogliente

Tempi di produzione: 3 settimane

ICARUS UX SAND | 3 M

PREZZO struttura + telo + custodia			
	(1)	Ancoraggio in cemento incl. (2) **INGROUNDANCHORTYPE1**	Base a crocera UX incl. (3) **TILEBASEUX-L-SAND**
ICARUSSAND2N_UX	€ 4.092	€ 4.254	€ 5.291

Materiale		
Telo	Struttura + base	Basecover
Sand	RAL 1013 Beige Limestone	Thermo Poplar

ICARUS UX FULL BLACK | 3 M

PREZZO struttura + telo + custodia			
	(1)	Ancoraggio in cemento incl. (2) **INGROUNDANCHORTYPE1**	Base a crocera UX incl. (3) **TILEBASEUX-L-BLACK**
ICARUSFULLBLACK_UX	€ 4.092	€ 4.254	€ 5.291

Materiale	
Telo	Struttura + base
Black	RAL9005 Black

FISSAGGI E BASI

		Descrizione	Finitura	Prezzo IVA escl.
Su superficie solida				
SPACER1	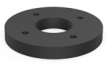	Quando si desidera installare l'ombrellone su una superficie fissa, si consiglia di ordinare un distanziatore (spacer) in modo da non dover fare un'apertura nella superficie.	HDPE	€ 62
In terreno morbido				
INGROUNDANCHORTYPE1		Ancoraggio in cemento per ancorare il palo al terreno con un plinto - da usare con il supporto dell'ombrellone.	Acciaio galvanizzato	€ 162
Base a crocera				
TILEBASEUX-L-SAND		Base a crocera grande UX - SET: base-cover (Thermo populier)- ruote - 32 kg – 88,8 x 88,8 x 22 cm (Black), 88,8 x 88,8 x 24 cm (Sand). Senza mattonelle.	Sand - RAL 1013 Beige Limestone. Basecover: Thermo Poplar.	€ 1.199
TILEBASEUX-L-BLACK			Black - RAL 9005	
TILESET2N		Set di 12 piastrelle in cemento, necessarie per la grande base a crocera UX. Per 4 piastrelle è necessario ritagliare un angolo (vedere il manuale di installazione).		€ 233

TELI DI RICAMBIO

	Descrizione	Prezzo IVA escl.
ICARUSCOVER2N-SAND	3 m Sand	€ 810
ICARUSCOVER2N-BLACK	3 m Black	

CUSTODIA

	Descrizione	Prezzo IVA escl.
ICPROTECTION_UX	Custodia Flanelle con stecca in fibra di vetro.	€ 238

(1) Fissaggio su superficie solida *(2) Ancoraggio in terreno morbido* *(3) Fissaggio su base mobile*
Per facilitare il montaggio, ordinare lo spacer in aggiunta!

ICARUS UX

Prezzo IVA escl.

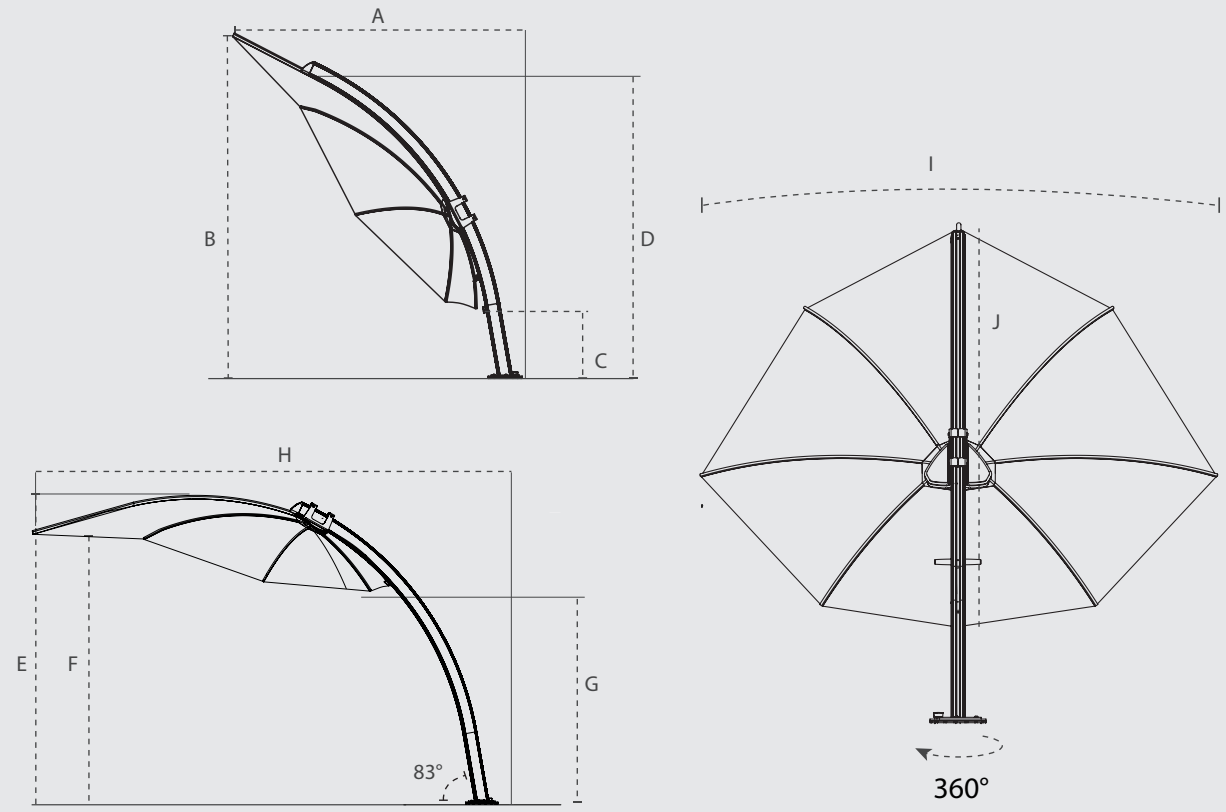

+/- 2%	A cm/ft	B cm/ft	C cm/ft	D cm/ft	E cm/ft	F cm/ft	G cm/ft	H cm/ft	I cm/ft	J cm/ft
Icarus	255/8' 4.4"	260/8' 6.4"	44/17.3"	240/7' 10.5"	260/8' 6.4"	250/8' 2.4"	150/59"	380/4' 5.6"	300/9' 10"	300/9'10"

Nota bene: Per ridurre l'impronta ecologica, Umbrosa non invia più come standard le piastrelle con le sue basi. Consigliamo ai nostri clienti di acquistarle da un fornitore locale.
TILEBASE = copertura + struttura + ruote – Senza mattonelle

ECLIPSUM UX

USP

L'unico ombrellone veramente rotondo: un oggetto d'ombra iconico.

Codice QR alla scheda tecnica

CONSIGLI PER LA VENDITA

- molto facile da usare
- il palo e l'anello ruotano a 360°
- un'oggetto unico per la Vostra terrazza
- il telo è facile da installare e da ricoverare

Tempi di produzione: 3 semanas

ECLIPSUM UX FULL BLACK | 3 M

PREZZO struttura + telo + custodia				
		(1)	Ancoraggio in cemento incl. (2) **INGROUNDANCHORTYPE1**	Base a crocera UX incl. (3) **TILEBASEUX-L-BLACK**
ECLIPSUMFULLBLACK_UX		€ 4.545	€ 4.707	€ 5.744

Materiale	
Telo	Struttura + base
Black	**RAL9005 Black**

ECLIPSUM UX ARCHITECTURE | 3 M

PREZZO struttura + telo + custodia				
		(1)	Ancoraggio in cemento incl. (2) **INGROUNDANCHORTYPE1**	Base a crocera UX incl. (3) **TILEBASEUX-L-ARCHI**
ECLIPSUMARCHI_UX		€ 4.545	€ 4.707	€ 5.744

Materiale	
Telo	Struttura + base
Marble	**RAL 9018 Papyrus white**

(1) Fissaggio su superficie solida *(2) Ancoraggio in terreno morbido* *(3) Fissaggio su base mobile*
Per facilitare il montaggio, ordinare lo spacer in aggiunta!

FISSAGGI E BASI

		Descrizione	Finitura	Prezzo IVA escl.
Su superficie solida				
SPACER1	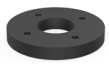	Quando si desidera installare l'ombrellone su una superficie fissa, si consiglia di ordinare un distanziatore (spacer) in modo da non dover fare un'apertura nella superficie.	HDPE	€ 62
In terreno morbido				
INGROUNDANCHORTYPE1		Ancoraggio in cemento per ancorare il palo al terreno con un plinto - da usare con il supporto dell'ombrellone.	Acciaio galvanizzato	€ 162
Basi a crocera				
TILEBASEUX-L-BLACK		Base a crocera grande UX - SET : base-cover-ruote - 32 kg – 88,8 x 88,8 x 22 cm. Senza mattonelle.	BLACK - RAL 9005	€ 1.199
TILEBASEUX-L-ARCHI			Papyrus White - RAL 9018	
TILESET2N		Set di 12 piastrelle in cemento, necessarie per la grande base a crocera UX. Per 4 piastrelle è necessario ritagliare un angolo (vedere il manuale di installazione).		€ 233

TELI DI RICAMBIO

	Descrizione	Prezzo IVA escl.
ECLIPSUMCOVERN-BLACK	3 m Black	€ 810
ECLIPSUMCOVERN-MARBL	3 m Marble	

CUSTODIA

	Descrizione	Prezzo IVA escl.
ECPROTECTION_UX	Custodia Flanelle con stecca in fibra di vetro.	€ 238

Nota bene: Per ridurre l'impronta ecologica, Umbrosa non invia più come standard le piastrelle con le sue basi. Consigliamo ai nostri clienti di acquistarle da un fornitore locale.
TILEBASE =
copertura + struttura + ruote
– Senza mattonelle

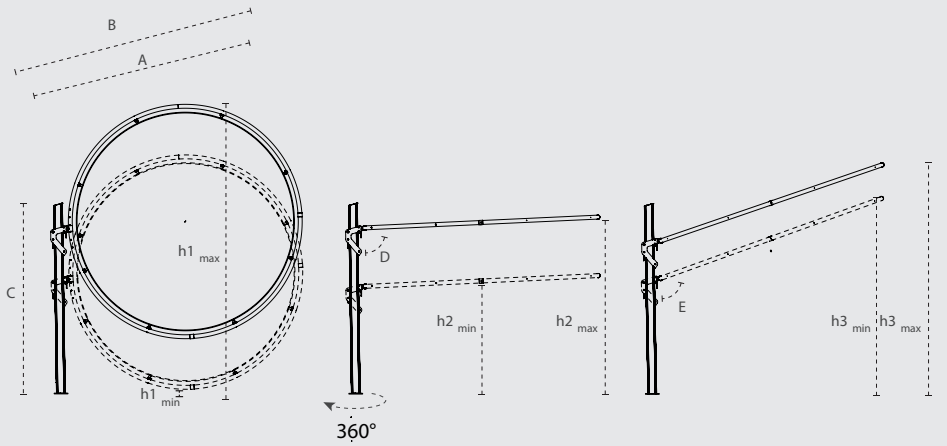

+/- 2%	A cm/ft	B cm/ft	C cm/ft	D	E	h1 max cm/ft	h1 min cm/inch	h2 max cm/ft	h2 min cm/ft	h3 max cm/ft	h3 min cm/ft
Eclipsum	270/8' 10"	300/9' 10"	244/8' 0.1"	+90°	102°	400/13' 1.5"	28/11"	220/7' 2.6"	190/6' 2.8"	240/7' 10.5"	270/8'10.3"

USP

L'ombrellone a palo centrale estremamente sofisticato.

Codice QR alla scheda tecnica

CONSIGLI PER LA VENDITA

- facilissimo da aprire e chiudere
- la corda è ben nascosta nel palo
- la base mobile è molto facile da spostare
- look minimalista

Tempi di produzione: 3 settimane

PREZZO struttura + supporto + telo + custodia			
	Supporto rotondo incl. [1]	Ancoraggio in cemento e supporto incl. [2] **INGROUNDANCHORTYPE1**	Base a crocera incl. [3] **FLATBASE-M-LATTE**
INFLAT350RO_UX	€ 2.103	€ 2.265	€ 3.100

Materiale		
Telo	Struttura	Basecover
Canvas	Grey Beige	Thermo Poplar

FISSAGGI E BASI

		Descrizione	Finitura	Prezzo IVA escl.
In terreno morbido				
INGROUNDANCHORTYPE1		Ancoraggio in cemento per ancorare il palo al terreno con un plinto - da usare con il supporto dell'ombrellone.	Acciaio galvanizzato	€ 162
Basi a crocera				
FLATBASE-M-LATTE		Base mobile: base (50 kg) e ruote73 x 73 x 8,5 cm.	Laccato Black - Basecover Thermo Poplar.	€ 997
FIBASEEXTRA		Peso extra obbligatoria per Infina 3x3 m quadrato. Consigliato per gli altri modelli. Piastra per base FLAT media - 60 x 60 cm - 20 kg.	Acciaio galvanizzato	€ 252

[1] Fissaggio su superficie solida *[2] Ancoraggio in terreno morbido* *[3] Fissaggio su base mobile*

TELI DI RICAMBIO

	Descrizione	Prezzo IVA escl.
INF350ROCOVERCANV-UX	Ø 3,5 m Canvas	€ 998

CUSTODIA

	Descrizione	Prezzo IVA escl.
INFPROTECTION_UX_R	Custodia Flanelle con stecca in fibra di vetro.	€ 188

COLLEZIONE DI OMBRELLONI STANDARD

La collezione standard di Umbrosa è inclusa in un listino prezzi separato.
Per ulteriori informazioni, contattare Umbrosa.

PARAFLEX

INFINA

SPECTRA

ICARUS

INGENUA

La collezione Ingenua è inclusa in un listino prezzi separato.
Per ulteriori informazioni, contattare Umbrosa.

WARRANTY

ISTRUZIONI D'USO

Umbrosa rispetta sempre gli obblighi di garanzia dei produttori belgi ed europei in materia di legislazione. Ogni domanda di garanzia deve avvenire tramite il rivenditore o sito web dove il prodotto è stato acquistato. Umbrosa mira a sviluppare e **produrre prodotti durevoli e di elevata qualità**. I prodotti sono adeguati alle condizioni meteo e l'ambiente in cui vengono utilizzati. Tutti i prodotti Umbrosa vengono **testati a fondo al fine di garantirne la qualità**. In questo senso vengono eseguiti test nelle gallerie del vento all'università di Delft (Paesi Bassi) ed i componenti vengono testati da laboratori di ricerca indipendenti. Nel caso di danneggiamento, i prodotti di Umbrosa possono essere riparati, grazie alla fitta rete post vendita appositamente creata. La minaccia più grave alla durata di un'ombrellone Umbrosa proviene dalle condizioni meteo e da **fattori ambientali esterni.** Si consiglia di utilizzare il prodotto Umbrosa con debita cura ed attenzione e di non lasciare aperto un prodotto Umbrosa quando non c'è qualcuno presente. Danni derivanti da utilizzo sbagliato ma anche da condizioni meteorologiche estreme come vento, neve, grandine, temporali, ecc. sono esclusi dalla garanzia. **I test nelle gallerie del vento hanno** dimostrato che i prodotti Umbrosa, ancorati in modo fisso, resistono a velocità di vento di più di **40 km/orari (5 Beaufort)**. Siccome la velocità del vento non è un dato costante, e poiché le raffiche di vento sono spesso più forti di quanto non si pensi, si consiglia di chiudere sempre l'ombrellone nella custodia o con una cinghia nel caso di velocità di vento superiore a 30 km/orari (4 Beaufort). La custodia e lo strap devono sempre essere applicati quando gli ombrelloni restano chiusi. Non chiudere gli ombrelloni in modo corretto può causare danni, anche in posizione chiuso. Questi danni sono esclusi dalla garanzia. L'utilizzo di ancoraggi mobili o regolabili influenza la resistenza dell'ombrellone alla forza del vento. La scelta dell'ancoraggio più pesante offre solide garanzie. Per ottenere maggiori informazioni sulle modalità di ancoraggio, si prega di contattare il distributore o Umbrosa o visitare il sito www.umbrosa.com. Danni diretti ed indiretti causati dalla caduta dell'ombrellone, sia in posizione aperta che chiusa, non sono coperti da garanzia. Test eseguiti da **laboratori indipendenti** hanno dimostrato che i prodotti Umbrosa resistono più del normale alla corrosione. Nel caso di un uso intensivo dei prodotti in un ambiente aggressivo (mare, sabbia, cloro, ecc.) si consiglia di sciacquare regolarmente la struttura nonché il tessuto dell'ombrellone con acqua dolce, per evitare eventuali accumuli di residui di sale. Questi prodotti sono disponibili per acquisto da Umbrosa. Per poter fruire della garanzia è necessario produrre la fattura originale di acquisto. Umbrosa si avvale di numeri di serie. Il numero dovrà essere sempre menzionato nel caso di una domanda di garanzia. Sul sito www.umbrosa.com è presente un modulo per eventuali reclami con tutte le informazioni del caso per poter svolgere il più rapidamente possibile una pratica di garanzia. L'impiego di questo modulo accelera la pratica. Un'eventuale domanda di garanzia dovrà essere formulata per iscritto in un tempo ragionevole dal primo riscontro del problema.
Umbrosa assicura che il problema sarà risolto, **tramite sostituzione, riparazione o soluzione personalizzata.** La garanzia sarà allora prolungata con il tempo del «mancato utilizzo». La garanzia non inizia a correre di nuovo nel caso di sostituzione con un prodotto nuovo. Il trasporto e la riparazione non sono a carico di Umbrosa. La garanzia Umbrosa si applica solo quando il prodotto è stato assemblato conformemente alla guida di installazione di Umbrosa. Nel caso di utilizzo di accessori non certificati Umbrosa viene meno l'intera garanzia.

CLAUSOLE SPECIALI DI GARANZIA «HARDWARE»:

15 anni di garanzia*
Umbrosa presta una garanzia di 15 anni per tutti i profili estrusi in alluminio. La garanzia riguarda esclusivamente i danni derivanti da un difetto di costruzione o di fabbricazione. Graffi, corrosione in superficie ed usura d'uso, non sono coperti da garanzia a condizione che l'assetto del prodotto non risulti compromesso.

5 anni di garanzia *
Umbrosa presta una garanzia di 5 anni per tutte le stecche in fibra di vetro e tutte le condutture saldate. Umbrosa presta una garanzia di 5 anni per tutte le parti in acciaio inossidabile. Graffi, corrosione in superficie ed usura d'uso, non sono coperti dalla garanzia a condizione che l'assetto del prodotto non risulti compromesso.

3 anni di garanzia*
Umbrosa presta una garanzia di 3 anni per tutte le parti in materiale sintetico e per le parti in acciaio zincato. Graffi ed usura d'uso non sono coperti da garanzia, a condizione che l'assetto del prodotto non risulti compromesso.

2 anni di garanzia*
Umbrosa presta due anni di garanzia per ancoraggi in granito, a piastra e ancoraggi mobili in cemento. Graffi, corrosione in superficie ed usura d'uso non sono coperti da garanzia. La rottura dell'ancoraggio in cemento o granito a causa di forte vento, non è coperta da garanzia. E' inevitabile che nel caso di rottura, la parte nuova in cemento possa variare di colore. Umbrosa presta una garanzia di 2 anni per le parti laccate. Nel caso di screpolatura della vernice o di formazione di «bolle», Umbrosa sostituirà la parte danneggiata o proporrà un'adeguata soluzione.

Avvertenza:
Umbrosa impiega prodotti naturali o materiali (tra cui legno, cemento, granito, ecc) soggetti alle condizioni meteo ed all'invecchiamento naturale. Il processo di invecchiamento naturale in condizioni di aria aperta non è coperto da garanzia. Ne consegue, che Umbrosa non potrà garantire che i suoi prodotti non possano sviluppare macchie dovute ad escrementi di animali e/o fenomeni da inquinamento.

(*) Le condizioni di garanzia sono valide quando i prodotti di Umbrosa vengono utilizzati in condizioni normali di vento e quando vengono mantenuti in modo corretto e regolare, come descritto nel manuale in "Do's and Dont's". Danni indiretti causati da un'installazione sbagliata non sono coperti di garanzia.

WARRANTY

CLAUSOLE SPECIALI DI GARANZIA «TESSUTI & CONFEZIONE»:

Lunghe ricerche, test ed esperienza d'uso hanno dimostrato che verosimilmente la stoffa acrilica è il miglior tessuto per i prodotti Umbrosa.

5 anni di garanzia (con eccezione delle vele Ingenua e le custodie) (**)

I ns. tessuti, ad eccezione della collezione Ingenua, hanno una garanzia di 5 anni contro lo scolorimento ed integrità strutturale. Se comunque, contro ogni attesa, si dovesse verificare uno scolorimento, Umbrosa farà una proposta di compensazione in rapporto al periodo di utilizzo del prodotto o in alternativa, metterà a disposizione un tessuto nuovo il cui costo per il taglio & confezione sarà addebitato. In nessun caso, lo scolorimento potrà dare luogo ad un nuovo telo gratis. Buchi di bruciatura o scioglimento, oppure la deformazione del tessuto, non sono coperti di garanzia, visto che sono causati da un uso inappropriato dei prodotti Umbrosa. L'uso quotidiano di una custodia per l'ombrellone allunga la sua vita in modo esponenziale.

2 o 3 anni di garanzia per le vele Ingenua (**)

A causa dell'uso intensivo delle vele Ingenua sono applicabili condizioni peculiari di garanzia per questa collezione. In nessun altro prodotto l'intensità d'uso può variare in modo così marcato da utente ad utente. La garanzia sulle vele Ingenua copre lo scolorimento e l'integrità strutturale. In Europa continentale la garanzia è limitata a 3 anni. Se comunque, contro ogni attesa, si dovesse verificare uno scolorimento, Umbrosa farà una proposta di compensazione in rapporto al periodo di utilizzo del prodotto o in alternativa, metterà a disposizione un tessuto nuovo il cui costo per il taglio & confezione sarà addebitato. In nessun caso, lo scolorimento potrà dare luogo ad una nuova vela gratis.
Fuori di Europa continentale la garanzia applicabile è di 2 anni. Ricerche hanno stabilito che nel caso di un uso normale, ovvero la conservazione della vela ombreggiante nell'apposito sacchetto di protezione, la durata di vita prospettata è di 5 a 8 anni.

Condizioni speciali di garanzia – Cerniere

Le cerniere sono molto sensibili. Nel caso di uso improprio la cerniera può andare incontro a rottura. E' di fondamentale importanza seguire le istruzioni d'uso se il prodotto acquistato è dotato di cerniera. Nel caso di inceppamento, il problema potrà essere rapidamente risolto con l'uso di uno spray al silicone o altro lubrificante (ma non olio !). In caso di rottura di una cerniera, Umbrosa Vi può spedire una cerniera in sostituzione.

GARANZIA LEGALE SULLE CUSTODIE:

Le custodie protettive sono coperte dalla garanzia legale.

PREZZI & DIMENSIONI

- Tutti i prezzi si intendono consigliati al pubblico. I prezzi possono variare. Sono i prezzi consigliati al pubblico che costituiscono la base per lo sconto applicabile a Vostro favore. Se non disponete del listino più recente, contattateci. Non esitate a contattare Umbrosa se avete bisogno di un'offerta specifica per un progetto specifico o quantità più elevate.
- Le dimensioni nel listino possono variare del 2% circa, pertanto non siamo responsabili per variazioni entro questi limiti. Qualora una dimensione giochi un ruolo importante, si prega di contattare Umbrosa per il più recente disegno.
- Articoli che non sono menzionati in questo listino sono solo disponibili in determinate condizioni. Contattare Umbrosa per più dettagli.

DA RICORDARE

I raggi UV effettuano ogni tessuto o materiale che si trova fuori. Si tratta di "scoloramento" di tessuti ma anche di "indebolimento".
Entrambi possono infl uenzare la durata di vita di prodotti. I raggi UV danneggiano anche la salute della gente. Possono causare scottature, invecchiamento della pelle e cancro della pelle.
Per prevenire questi effetti dannosi, Umbrosa usa solo tessuti e materiali di alta qualità, che sono tinti in massa e danno la protezione necessaria. Tutto questo in modo elegante, il quale offre piacere per anni.

(**) La garanzia è solo valida se l'utente non cambia i sistemi prescritti di tensionatura e le parti del sistema. Danni derivanti da condizioni meteorologiche estreme come vento forte, o danni derivanti da una povera manutenzione del prodotto, sono esclusi dalla garanzia. Anche danni causati da frizioni o accumulazioni d'acqua non sono coperti dalla garanzia. Queste situazioni vanno sempre evitate, come ben descritto nel capitolo "Do's and Dont's".

WARRANTY

BEAUFORT SCALE

FORZA DEL VENTO	TERMINE DESCRITTIVO	KM/H	MPH	EFFETTI SULLA TERRA
1	Bava di vento	1-5	1-3	La direzione del vento è segnalata dal movimento del fumo, ma non dalle maniche del vento.
2	Brezza leggera	6-11	4-6	Si sente il vento sul viso e le foglie frusciano; le maniche a vento si muovono.
3	Brezza tesa	12-19	7-10	Le foglie e i ramoscelli più piccoli sono in costante movimento; il vento fa sventolare bandiere di piccole dimensioni.
4	Vento moderato	20-28	11-16	Si sollevano polvere e pezzi di carta; si muovono i rami piccoli degli alberi.
5	Vento teso	29-38	17-21	Gli arbusti con foglie iniziano a ondeggiare; le acque interne s'increspano.
6	Vento fresco	39-49	22-27	Si muovono anche i rami grossi; gli ombrelli si usano con difficoltà.
7	Vento forte	50-61	28-33	Gli alberi iniziano a ondeggiare; si cammina con difficoltà contro il vento.
8	Burrasca	62-74	34-40	Si staccano rami dagli alberi; generalmente è impossibile camminare contro vento.
9	Burrasca forte	75-88	41-47	Possono verificarsi leggeri danni strutturali agli edifici (caduta di tegole o di coperchi dei camini).
10	Tempesta	89-102	48-55	(Raro nell'entroterra) Alberi sradicati e considerevoli danni agli abitati.

RESISTENZA AL VENTO*

PRODOTTO	SCALA BEAUFORT	PRODOTTO	SCALA BEAUFORT
PARAFLEX / PARAFLEX UX	3 - 6	INGENUA	4 - 8
SPECTRA / VERSA UX	4 - 7	ECLIPSUM UX	5 - 6
NANO UX	4 - 7	ICARUS / ICARUS UX	5 - 9
INFINA / INFINA UX	4 - 7		

* *I punteggi relativi al vento sono validi per un ombrellone posizionato al piano terra. Per l'installazione di un ombrellone su un altro piano, più alto, contattare Umbrosa per la migliore soluzione possibile.*

CONSIGLI PER LA POSIZIONE IDEALE DEL VENTO

PARAFLEX / PARAFLEX UX

Per Paraflex (UX), si consiglia di posizionare il braccio nella direzione del vento (1), estendere completamente il braccio (2), posizionare la maniglia tra le stecche (3), installare l'ombrellone orizzontalmente (4) e su una superficie piana.

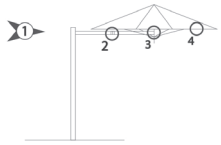

INFINA / INFINA UX

Per Infina, si consiglia di evitare il vento dal basso (1), posizionando l'ombrellone completamente piatto e su una superficie piana.

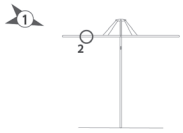

SPECTRA / VERSA UX / NANO UX

Per Spectra, Versa UX, Nano UX, si consiglia di posizionare l'ombrellone nella direzione del vento (1), di posizionare il braccio con un angolo di 10° (2) e di installare l'ombrellone su una superficie piana.

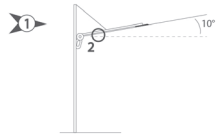

ICARUS / ICARUS UX

Per Icarus (UX), si consiglia di posizionare l'ombrellone nella direzione del vento (1), posizionandolo leggermente verso l'alto (2) e montandolo su una superficie piana.

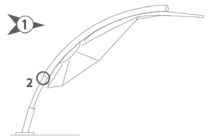

ECLIPSUM UX

Per Eclipsum UX, si consiglia di posizionare l'ombrellone nella direzione del vento (1), di posizionare il cerchio sotto un piccolo arco (2) e di installare l'ombrellone su una superficie piana.

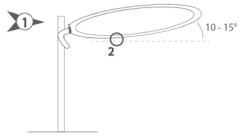

INGENUA

Per Ingenua, si consiglia di posizionare la vela ad angolo per evitare che il vento passi sotto la vela (1); tensionare completamente la vela con le corde e i tensionatori Umbrosa (2) e installare i pali a 80° (3).

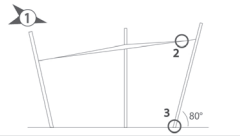

GENERAL

Quando si chiude l'ombrellone, la cinghia di chiusura e la custodia devono essere usati correttamente. La mancata osservanza di questa precauzione può causare danni anche quando l'ombrellone è chiuso.

UMBROSA

UNIQUE SHADE DESIGN

UMBROSA NV - Beversesteenweg 565 B - B-8800 Roeselare - Belgium - info@umbrosa.com - www.umbrosa.com

UMB-4710-190823